โครงการก่อสร้างระบบประปาหมู่บ้าน ขนาด 12 ลบ.ม.

สถานที่ดำเนินการ : บ้านวาก๊าฟ หมู่ที่ 2 ต.ปุโละปุโย อ.หนองจิก จ.ปัตตานี

กองช่าง องค์การบริหารส่วนตำบลปุโละปุโย

ปีงบประมาณ 2565

ก่อสร้างประปาหมู่บ้าน บ้านวาก๊าฟ
หมู่ที่ 2 ตำบลปุโละปุโย อำเภอหนองจิก จังหวัดปัตตานี

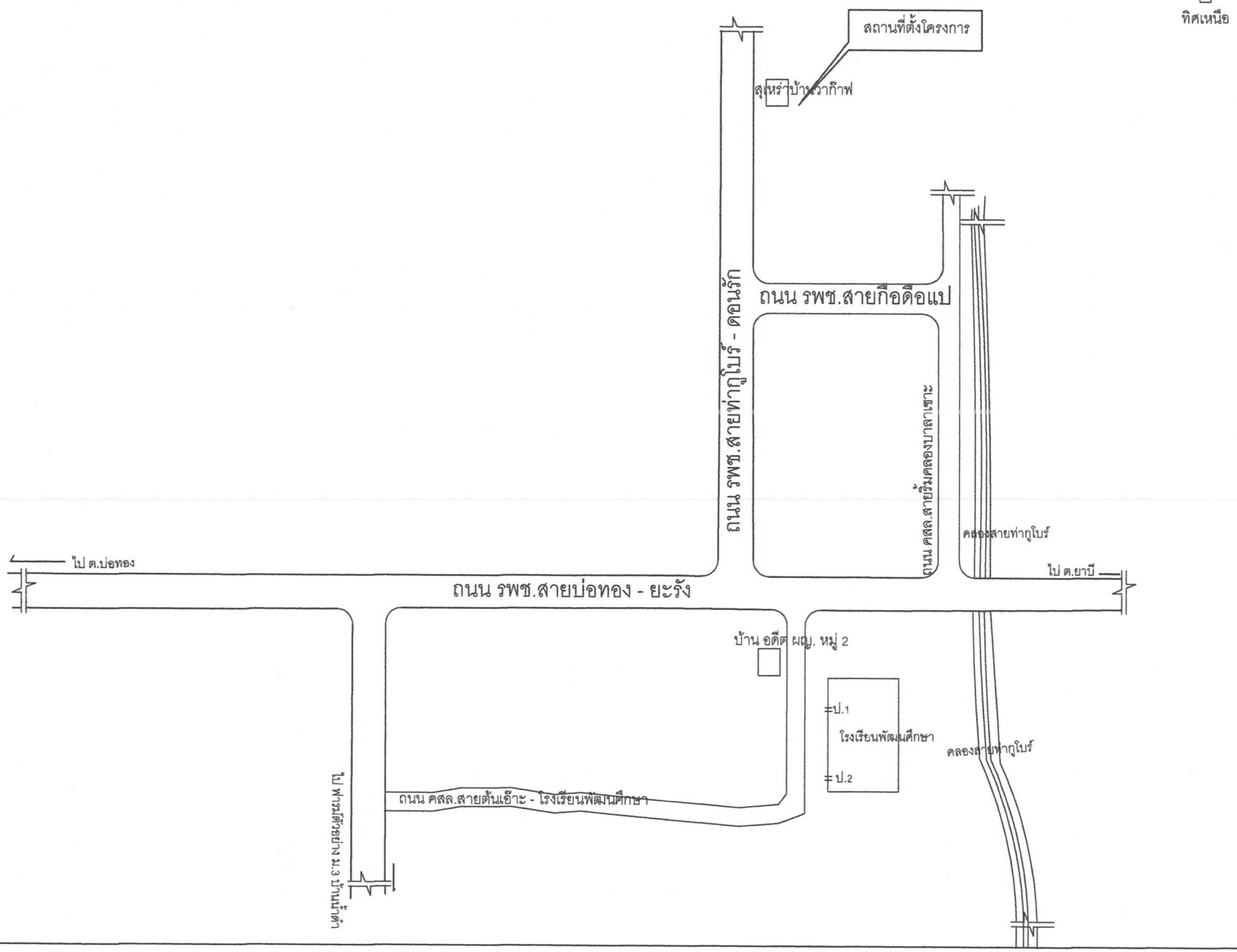

องค์การบริหารส่วนตำบลปุโละปุโย

โครงการ

ก่อสร้างประปาหมู่บ้าน บ้านวากาฟ

หมู่ที่ 2 บ้านท่ากูโบร์

ตรวจแบบ/เขียนแบบ

(นายวีรยุทธ ไชยนาพงศ์)
ผอ.กองช่าง อบต.ปุโละปุโย

เห็นชอบ

(นายอารีดี ปากบารา)
ปลัด อบต.ปุโละปุโย

อนุมัติ

(นายซานูซี วงศ์ปัตน)
นายกองค์การบริหาร
ส่วนตำบลปุโละปุโย

แบบเสดง

ผังบริเวณ

แบบเลขที่	แผ่นที่ 1
	จำนวนแผ่น 12

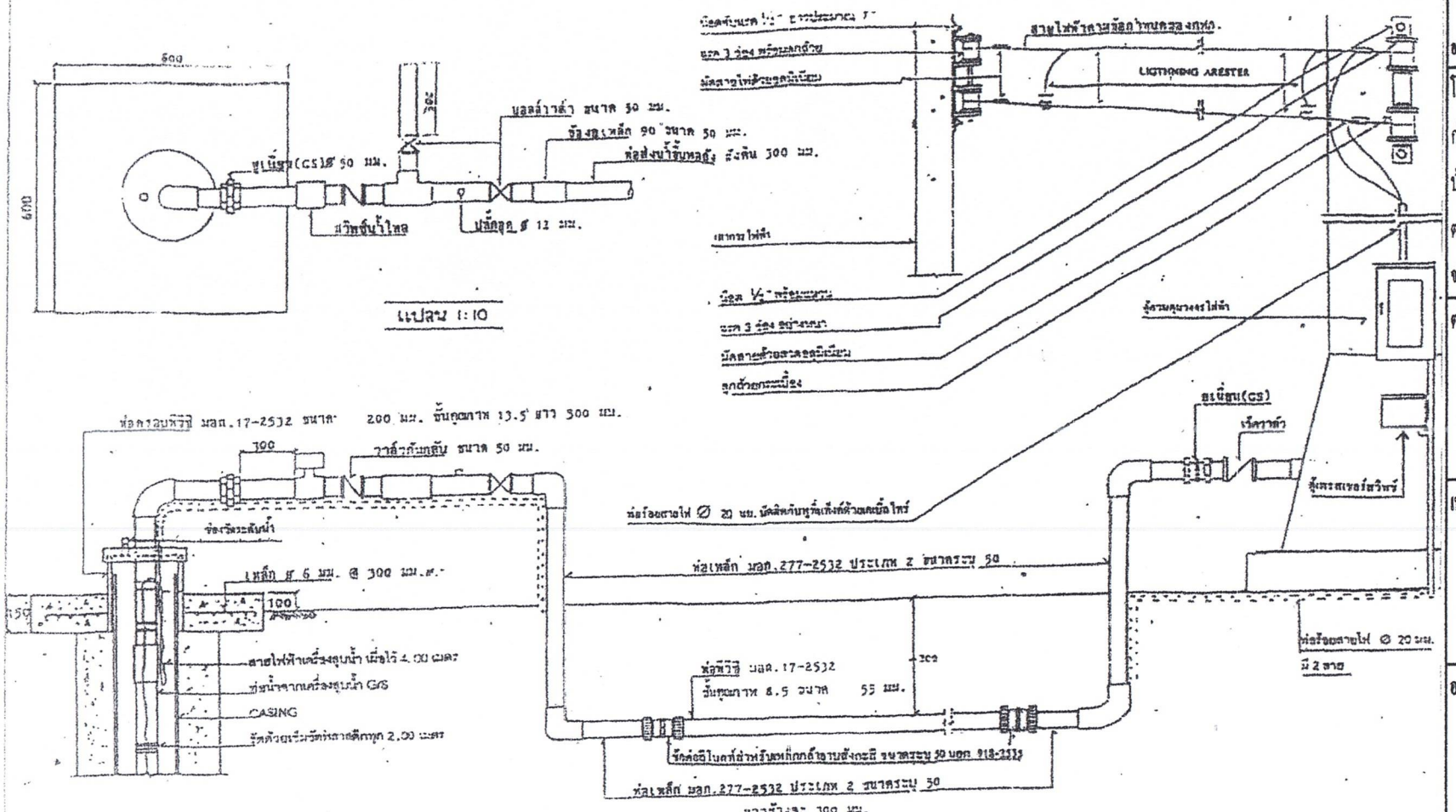

แผนผังการเดินท่อและสายไฟในกรณีติดตั้งตู้ควบคุม 1 : 10

องค์การบริหารส่วนตำบลปุโละปุโย

โครงการ
ก่อสร้างระบบประปา
บ้านวาก๊าฟ ม.2 บ้านท่ากูโบร์
ต.ปุโละปุโย อ.หนองจิก
จ.ปัตตานี

ตรวจแบบ/เขียนแบบ
(นายวีรยุทธ ไชยนาพงศ์)
ผอ.กองช่าง อบต.ปุโละปุโย

เห็นชอบ
(นายอารีดี ปากบารา)
ปลัด อบต.ปุโละปุโย

อนุมัติ
(นายซานูซี วงศ์ปัตน)
นายก อบต.ปุโละปุโย

แบบแสดง

แบบเลขที่	แผ่นที่ 2
	จำนวน 12

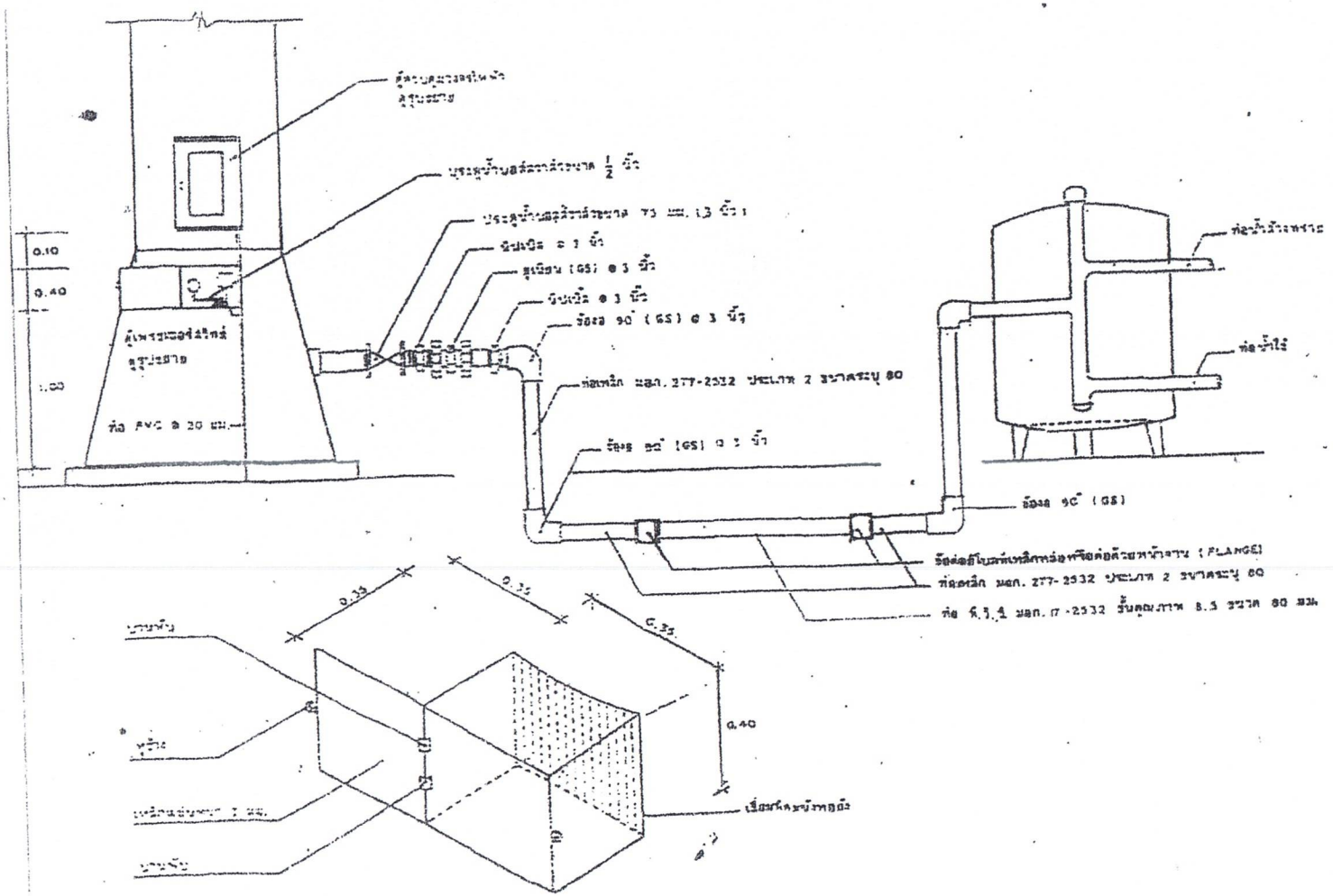

ตู้เพรชเชอร์สวิทช์ 1:100

องค์การบริหารส่วนตำบลปุโละปุโย

โครงการ
ก่อสร้างระบบประปา
บ้านวาก๊าฟ ม.2 บ้านท่ากูโบร์
ต.ปุโละปุโย อ.หนองจิก
จ.ปัตตานี

ตรวจแบบ/เขียนแบบ
(นายวีรยุทธ ไชยนาพงศ์)
ผอ.กองช่าง อบต.ปุโละปุโย

เห็นชอบ
(นายอารีดี ปากบารา)
ปลัด อบต.ปุโละปุโย

อนุมัติ
(นายซานูซี วงศ์ปัตน)
นายก อบต.ปุโละปุโย

แบบแสดง

แบบเลขที่	แผ่นที่ 3
	จำนวน 12

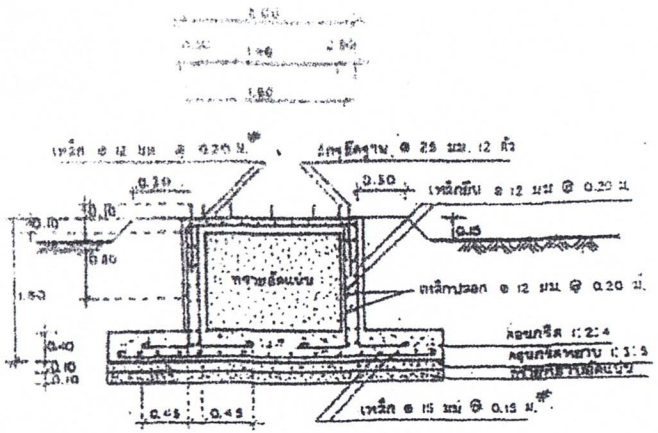

รูปตัดฐานราก หอถังลง

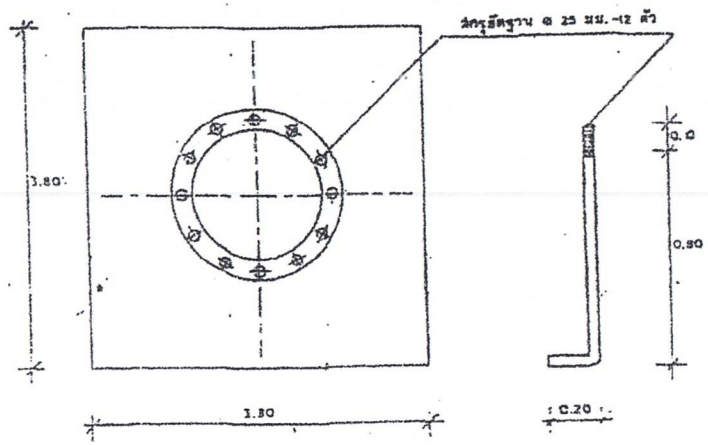

แปลนฐานราก หอถังลง

รูปขยายสกรูยึดฐาน

หมายเหตุ จำนวนสกรูยึดฐานสร้างอาจเปลี่ยนแปลงตามบริษัทผู้ผลิต

องค์การบริหารส่วนตำบลปุโละปุโย

โครงการ

ก่อสร้างระบบประปา
บ้านวาก๊าฟ ม.2 บ้านท่ากูโบร์
ต.ปุโละปุโย อ.หนองจิก
จ.ปัตตานี

ตรวจแบบ/เขียนแบบ

(นายวีรยุทธ ไชยนาพงศ์)
ผอ.กองช่าง อบต.ปุโละปุโย

เห็นชอบ

(นายอารีดี ปากบารา)
ปลัด อบต.ปุโละปุโย

อนุมัติ

(นายซานูซี วงศ์ปัตน)
นายก อบต.ปุโละปุโย

แบบแสดง

แบบเลขที่	**แผ่นที่** 4 **จำนวน** 12

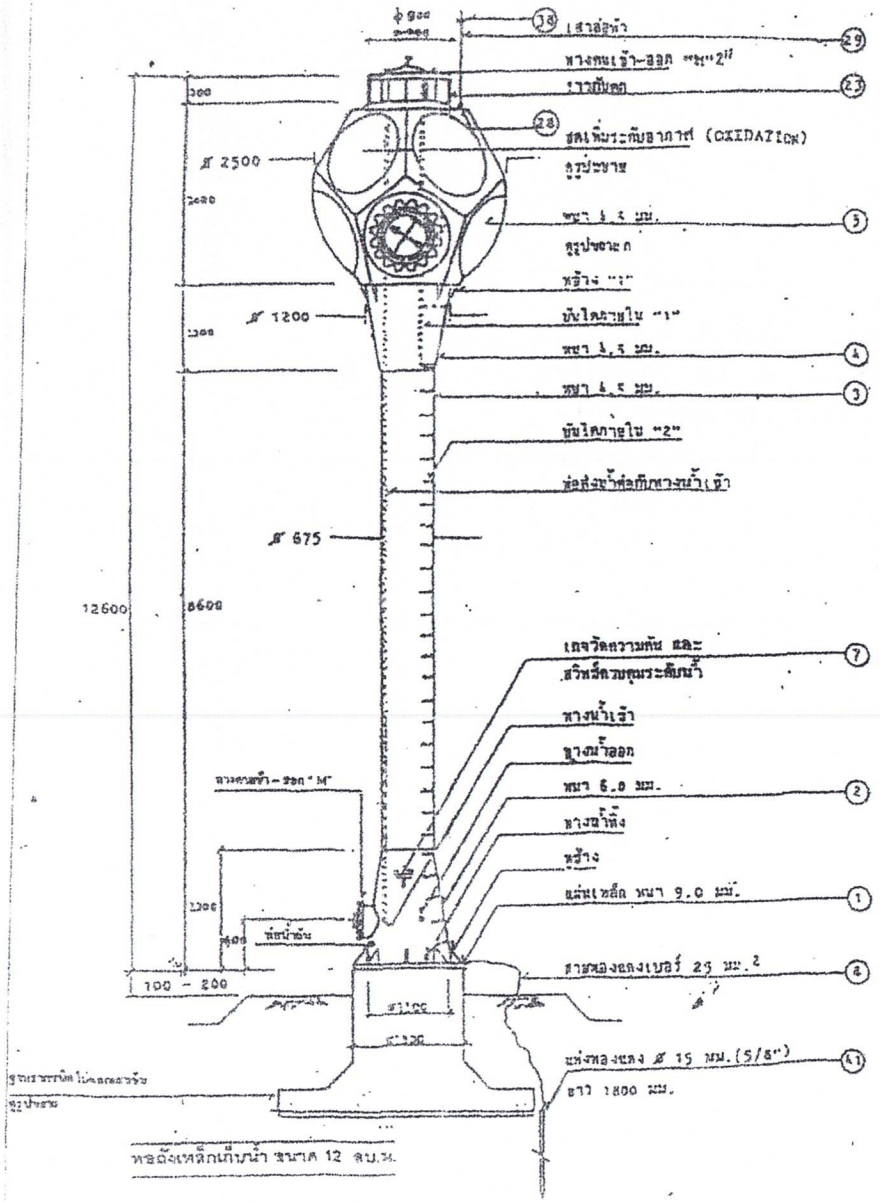

ทอดังเหล็กเก็บน้ำ ขนาด 12 ลบ.ม.

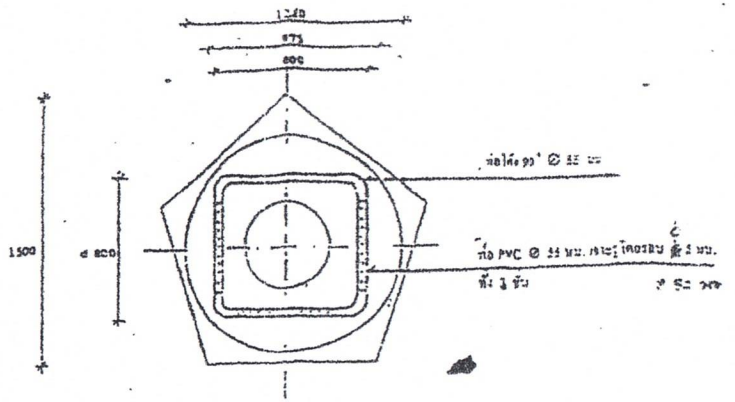

แปลน ชุดเพิ่มระดับอากาศ 1:25

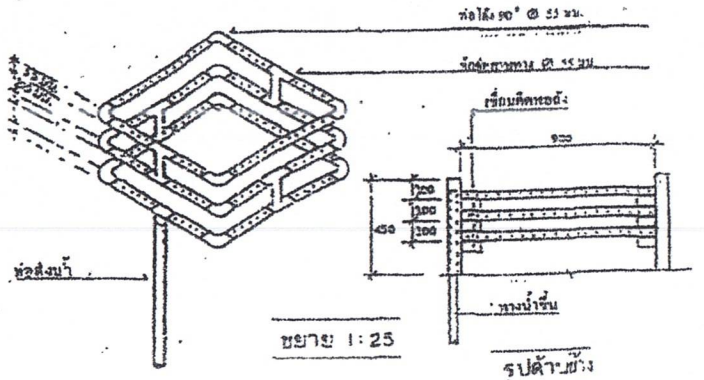

ขยาย 1:25

รูปด้านข้าง

องค์การบริหารส่วนตำบลปุโละปุโย

โครงการ

ก่อสร้างระบบประปา
บ้านวาก๊าฟ ม.2 บ้านท่ากูโบร์
ต.ปุโละปุโย อ.หนองจิก
จ.ปัตตานี

ตรวจแบบ/เขียนแบบ

(นายวีรยุทธ ไชยนาพงศ์)
ผอ.กองช่าง อบต.ปุโละปุโย

เห็นชอบ

(นายอารีดี ปากบารา)
ปลัด อบต.ปุโละปุโย

อนุมัติ

(นายซานูซี วงศ์ปัตน)
นายก อบต.ปุโละปุโย

แบบแสดง

แบบเลขที่	แผ่นที่ 5
	จำนวน 12

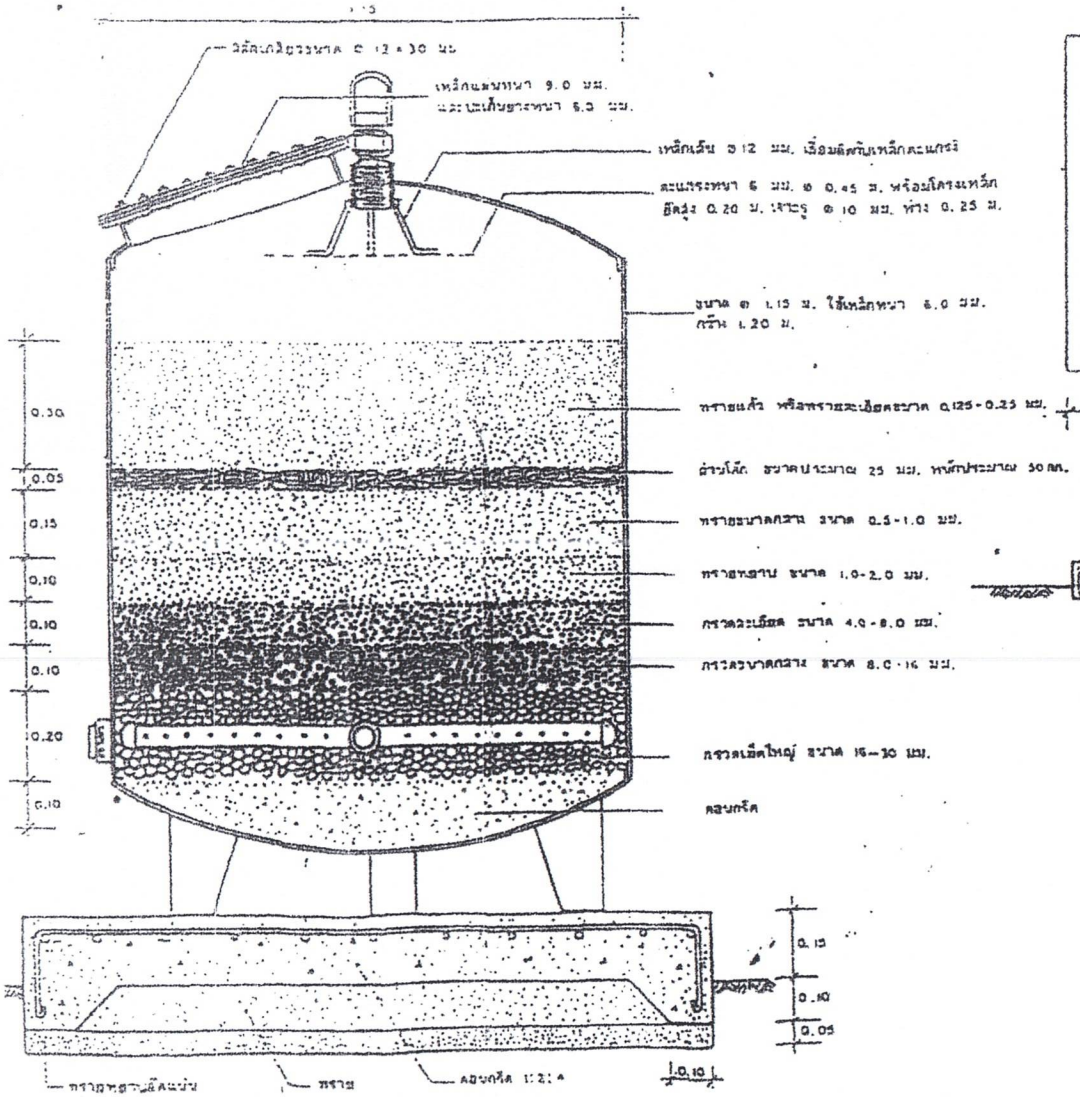

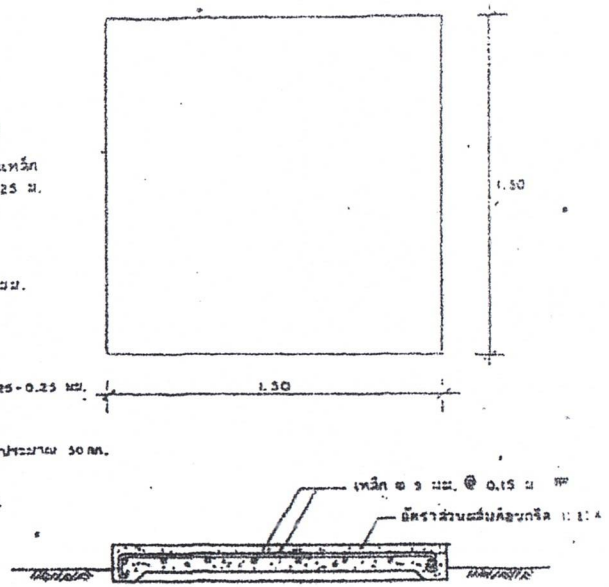

รายการถังกรอง

องค์การบริหารส่วนตำบลปุโละปุโย

โครงการ
ก่อสร้างระบบประปา
บ้านวาก๊าฟ ม.2 บ้านท่ากูโบร์
ต.ปุโละปุโย อ.หนองจิก
จ.ปัตตานี

ตรวจแบบ/เขียนแบบ
(นายวีรยุทธ ไชยนาพงศ์)
ผอ.กองช่าง อบต.ปุโละปุโย

เห็นชอบ
(นายอารีดี ปากบารา)
ปลัด อบต.ปุโละปุโย

อนุมัติ
(นายซานูซี วงศ์ปัตน์)
นายก อบต.ปุโละปุโย

แบบแสดง

แบบเลขที่	แผ่นที่ 6
	จำนวน 12

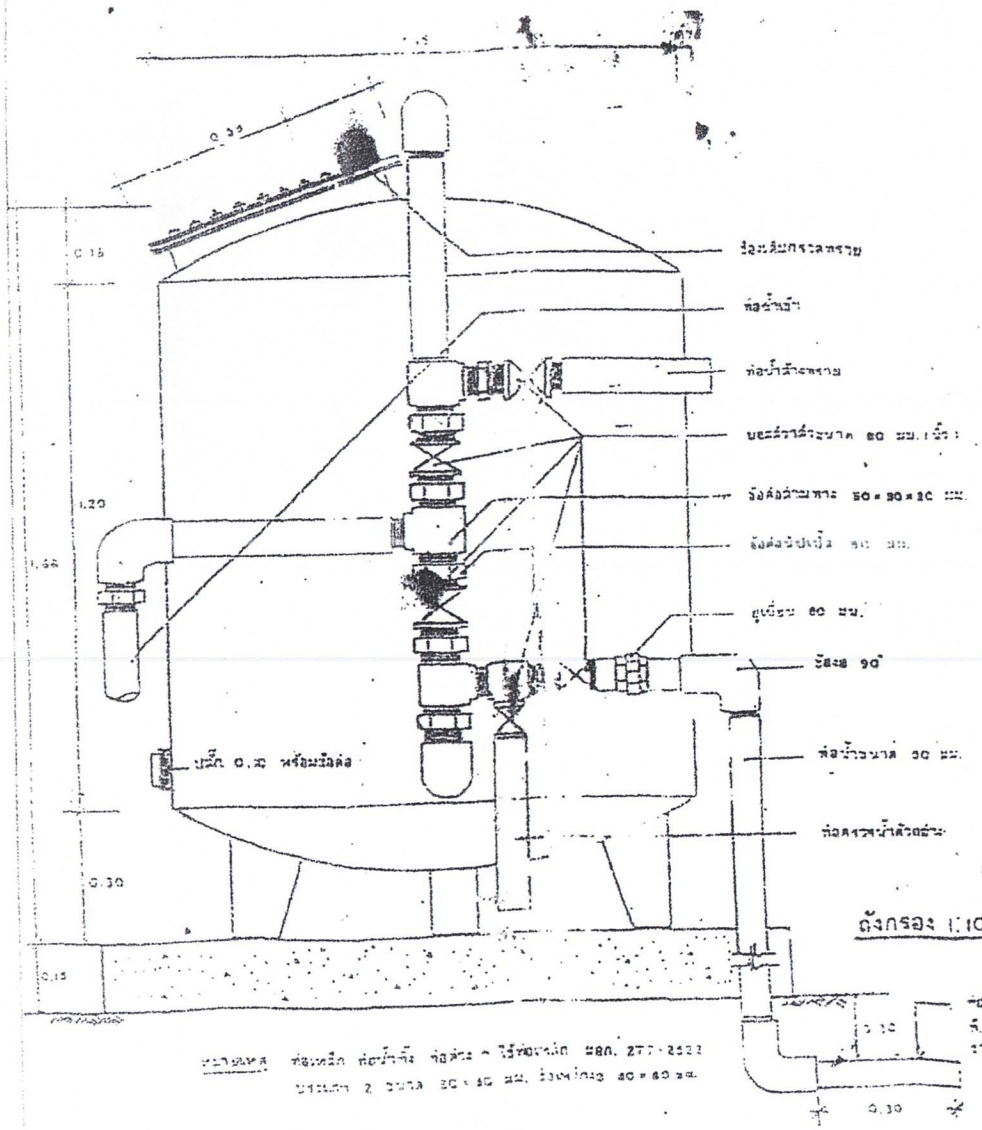

ถังกรอง 1:100

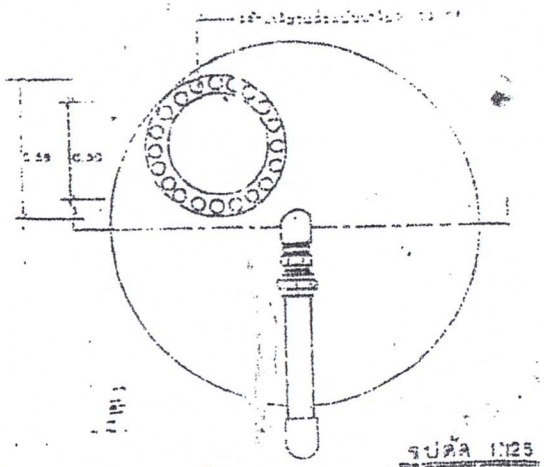

รูปตัด 1:25

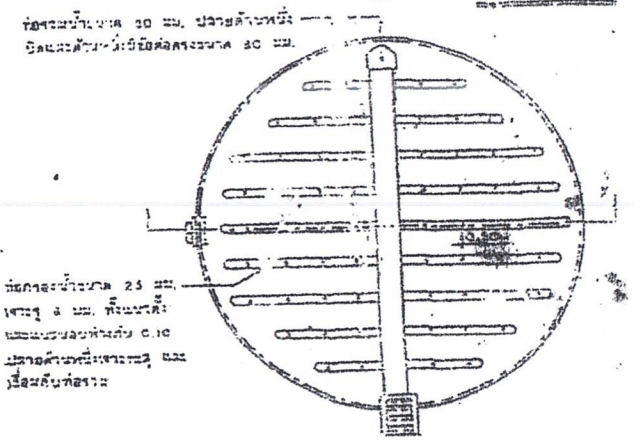

องค์การบริหารส่วนตำบลปุโละปุโย

โครงการ
ก่อสร้างระบบประปา
บ้านวาก๊าฟ ม.2 บ้านท่าถูโบร์
ต.ปุโละปุโย อ.หนองจิก
จ.ปัตตานี

ตรวจแบบ/เขียนแบบ
(นายวีรยุทธ ไชยนาพงศ์)
ผอ.กองช่าง อบต.ปุโละปุโย

เห็นชอบ
(นายอารีดี ปากบารา)
ปลัด อบต.ปุโละปุโย

อนุมัติ
(นายซานูซี วงศ์ปัตน)
นายก อบต.ปุโละปุโย

แบบแสดง

แบบเลขที่	แผ่นที่ 7
	จำนวน 12

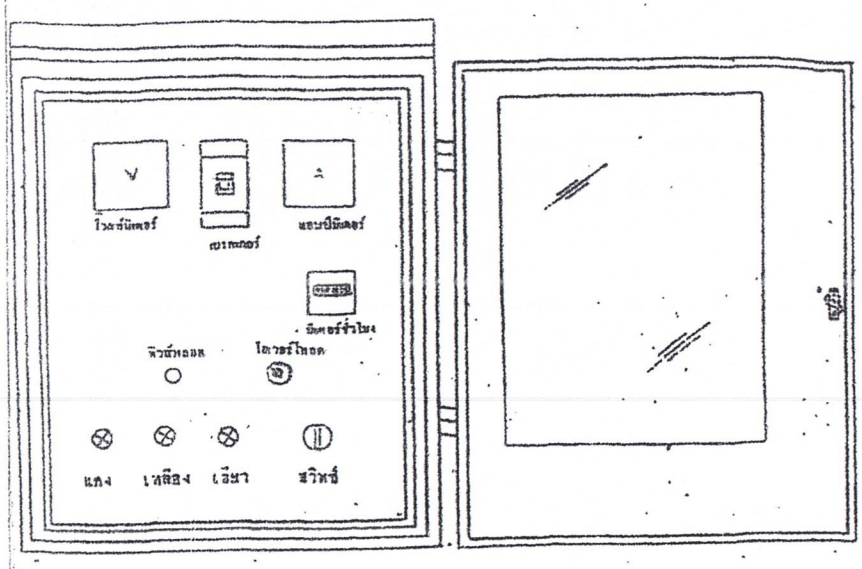

การวางอุปกรณ์หน้าตู้ 1:50

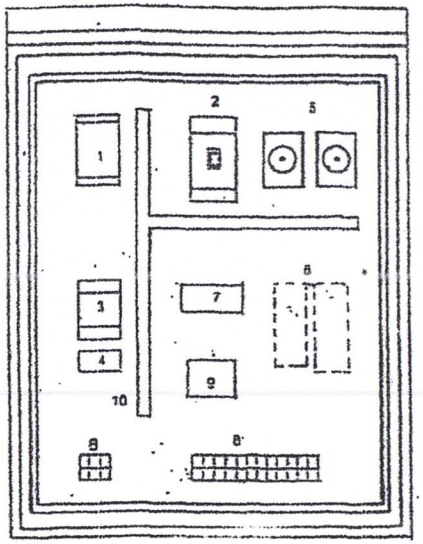

การวางอุปกรณ์ในตู้ควบคุม 1:50

รายการอุปกรณ์

1. ชั้นเหล็กโวลท์เตอร์เลย์
2. เบรคเกอร์
3. แมกเนติค
4. โอเวอร์โหลดรีเลย์
5. โทเมอร์รีเลย์
6. คาปาซิเตอร์
7. เทอร์มินท์ทรานฟอร์เมอร์
8. เทอร์มินอล
9. โทเทนเชียลรีเลย์
10. รางเดินลายไฟ

องค์การบริหารส่วนตำบลปุโละปุโย

โครงการ

ก่อสร้างระบบประปา

บ้านวาก๊าฟ ม.2 บ้านท่ากูโบร์

ต.ปุโละปุโย อ.หนองจิก

จ.ปัตตานี

ตรวจแบบ/เขียนแบบ

(นายวีรยุทธ ไชยนาพงศ์)

ผอ.กองช่าง อบต.ปุโละปุโย

เห็นชอบ

(นายอารีดี ปากบารา)

ปลัด อบต.ปุโละปุโย

อนุมัติ

(นายซานูซี วงศ์ปัตน)

นายก อบต.ปุโละปุโย

แบบแสดง

แบบเลขที่	แผ่นที่ 8 จำนวน 12

วิธีใช้งานเครื่องสูบน้ำ

1. เปิดเบรคเกอร์ โดยการโยกขึ้น (ON)
2. เลือกการทำงานแบบธรรมดาโดยการบิดสวิทช์เลือกการทำงานไปที่ตำแหน่ง เปิด (MAN) เครื่องสูบน้ำทำงานหลอดไฟสีเขียวสว่าง แอมป์มิเตอร์วัดกระแสไฟฟ้า
3. น้ำเต็มถังปิดเครื่องสูบน้ำโดยการบิดสวิทช์เลือกการทำงานไปที่ตำแหน่ง ปิด (OFF)
4. เลือกการทำงานแบบอัตโนมัติ โดยการบิดสวิทช์เลือกการทำงานไปที่ตำแหน่ง อัตโนมัติ (AUTO) หลอดไฟสีแดงสว่างรอเวลาประมาณ 5 – 10 นาที หลอดไฟสีแดงดับเครื่องสูบน้ำพร้อมที่จะทำงานอัตโนมัติ

☆ ยังเกิด โวลท์มิเตอร์ และแอมป์มิเตอร์เวลาเครื่องสูบน้ำทำงาน

วิธีแก้ไขเบื้องต้น

1. โวลท์มิเตอร์ไม่ขึ้น ไฟฟ้าดับหรือฟิวส์ขาดปิดเบรคเกอร์โดยการโยกลง (OFF) แล้วทำการเปลี่ยนฟิวส์ใหม่ขนาดไม่เกิน 2 A.
2. หลอดไฟสีเหลืองสว่างให้รอสักครู่แล้วกดปุ่มรีเซ็ท (RESET) ที่โอเวอร์โหลดแมคเนติก
3. หลอดไฟสีเขียวสว่างแต่เครื่องสูบน้ำไม่ทำงานให้รอสักครู่ ถ้ามีโอเวอร์โหลดสีแดงให้กดอ้ำปุ่มสีแดง เครื่องสูบน้ำจะเริ่มทำงานได้ใหม่

แจ้งซ่อมระบบประปา

บริษัท, ห้าง, ร้าน.....

ที่อยู่.....

โทร. .....

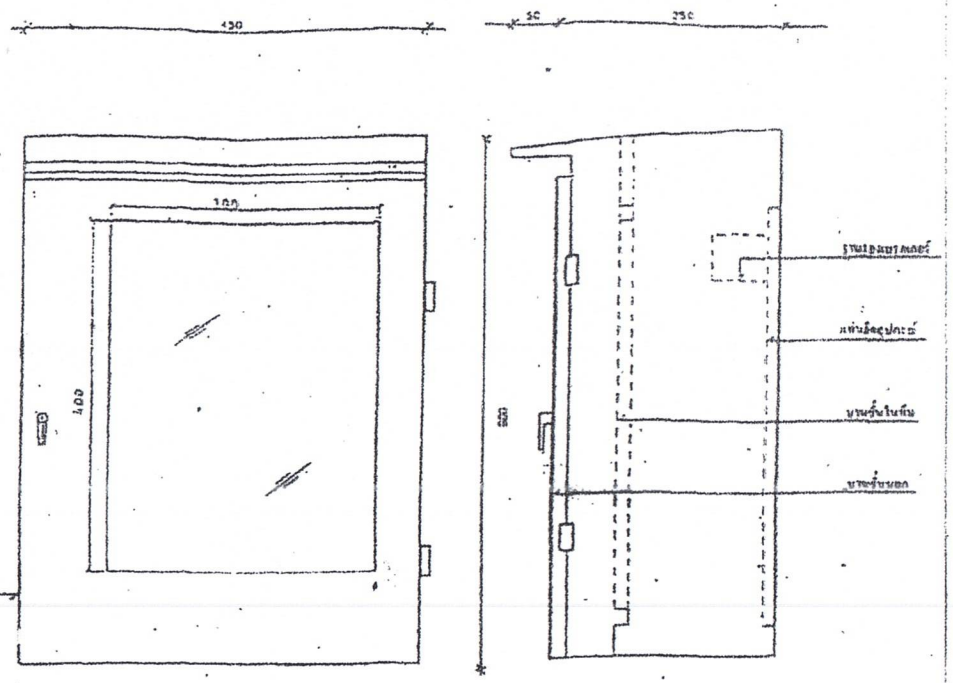

รูปด้านข้าง 1:50

องค์การบริหารส่วนตำบลปุโละปุโย

โครงการ

ก่อสร้างระบบประปา

บ้านวาก๊าฟ ม.2 บ้านท่ากูโบร์

ต.ปุโละปุโย อ.หนองจิก

จ.ปัตตานี

ตรวจแบบ/เขียนแบบ

(นายวีรยุทธ ไชยนาพงศ์)

ผอ.กองช่าง อบต.ปุโละปุโย

เห็นชอบ

(นายอารีดี ปากบารา)

ปลัด อบต.ปุโละปุโย

อนุมัติ

(นายซานูซี วงศ์ปัตน)

นายก อบต.ปุโละปุโย

แบบแสดง

แบบเลขที่	แผ่นที่ 9
	จำนวน 12

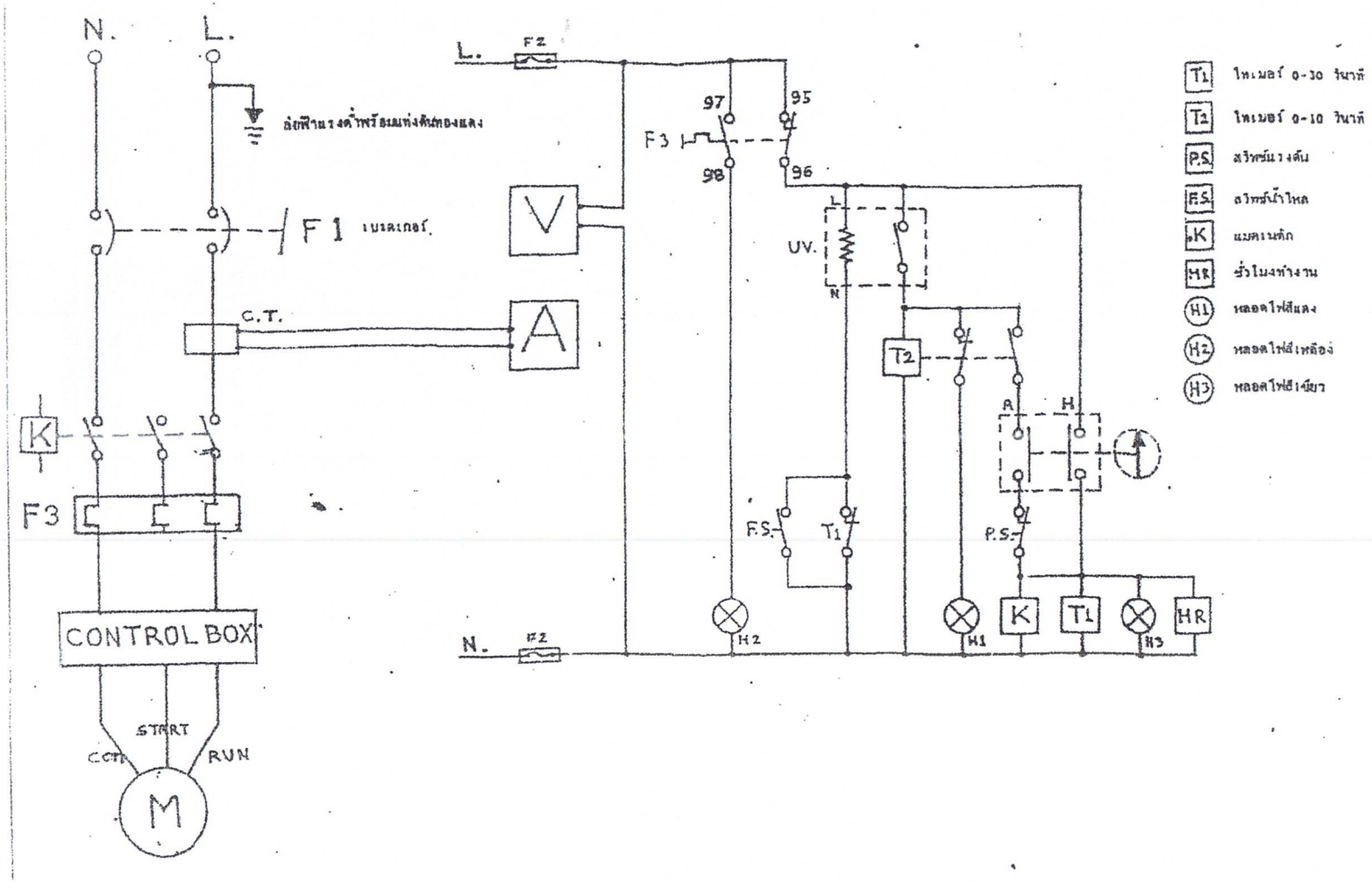

องค์การบริหารส่วนตำบลปุโละปุโย

โครงการ

ก่อสร้างระบบประปา
บ้านวาก๊าฟ ม.2 บ้านท่ากูโบร์
ต.ปุโละปุโย อ.หนองจิก
จ.ปัตตานี

ตรวจแบบ/เขียนแบบ

(นายวีรยุทธ ไชยนาพงศ์)
ผอ.กองช่าง อบต.ปุโละปุโย

เห็นชอบ

(นายอารีดี ปากบารา)
ปลัด อบต.ปุโละปุโย

อนุมัติ

(นายซานูซี วงศ์ปัตน)
นายก อบต.ปุโละปุโย

แบบแสดง

แบบเลขที่	**แผ่นที่** 10
	จำนวน 12

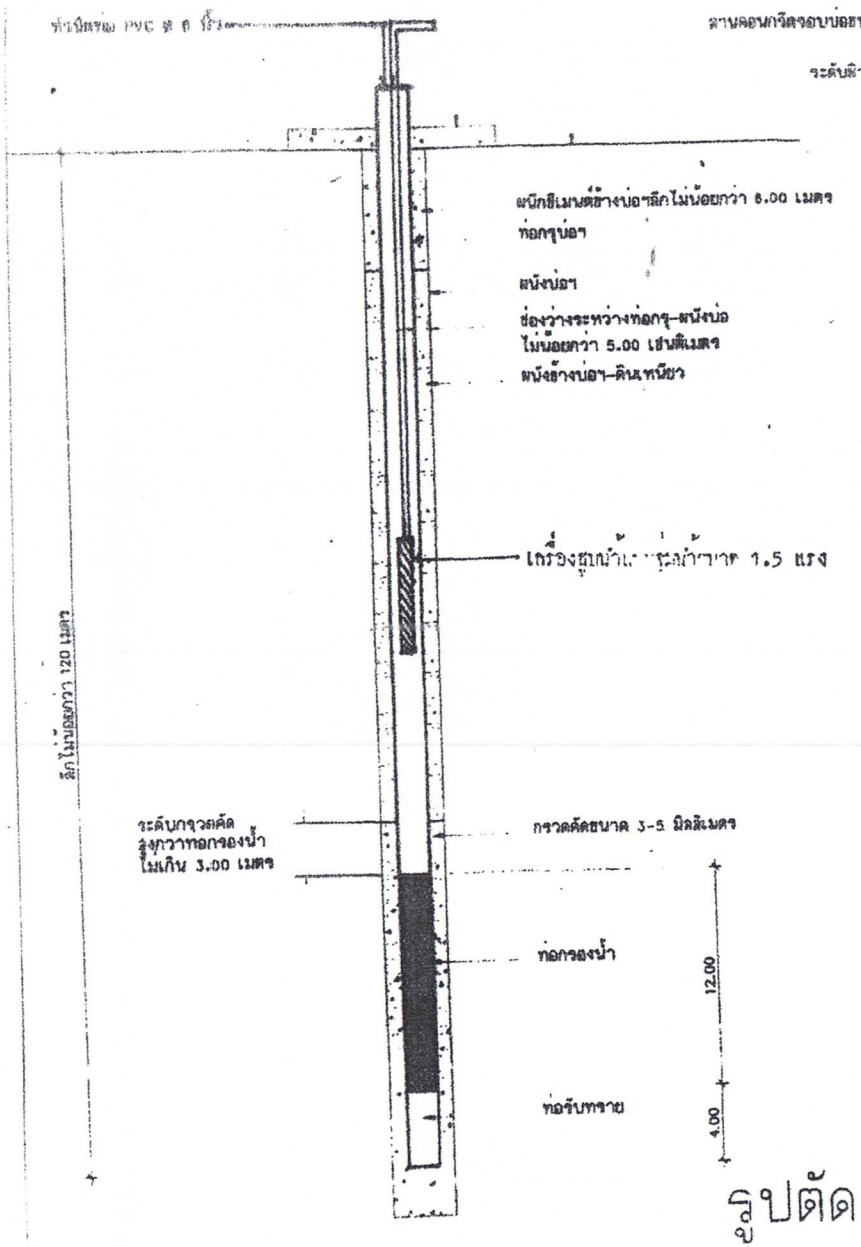

รูปตัด

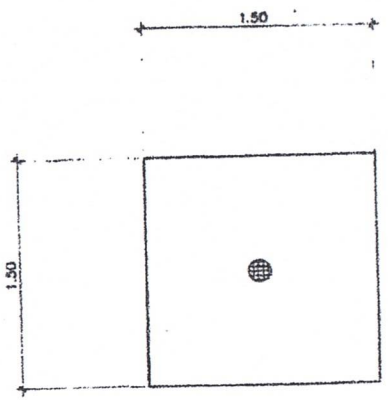

แปลน

ลักษณะงาน	เป็นงานเจาะบ่อบาดาล
ปริมาณงาน	บ่อบาดาลขนาด ดก. 8 นิ้ว ลึกไม่น้อยกว่า 120 เมตร
ข้อกำหนด	ผู้รับจ้างจะต้องแสดงผลการตรวจสอบปริมาณน้ำ คุณภาพน้ำ (PH) ตามมาตรฐาน เช่น แมนกานีส หรือ ปริมาณโลหะหนักที่เป็นพิษต่อร่างกาย เช่น สารตะกั่ว สารปรอท ฯลฯ

องค์การบริหารส่วนตำบลปุโละปุโย

โครงการ
ก่อสร้างระบบประปา
บ้านวาก๊าฟ ม.2 บ้านท่ากูโบร์
ต.ปุโละปุโย อ.หนองจิก
จ.ปัตตานี

ตรวจแบบ/เขียนแบบ
(นายวีรยุทธ ไชยนาพงศ์)
ผอ.กองช่าง อบต.ปุโละปุโย

เห็นชอบ
(นายอารีดี ปากบารา)
ปลัด อบต.ปุโละปุโย

อนุมัติ
(นายชานูซี วงศ์ปัตน)
นายก อบต.ปุโละปุโย

แบบแสดง

แบบเลขที่	แผ่นที่ 11
	จำนวน 12

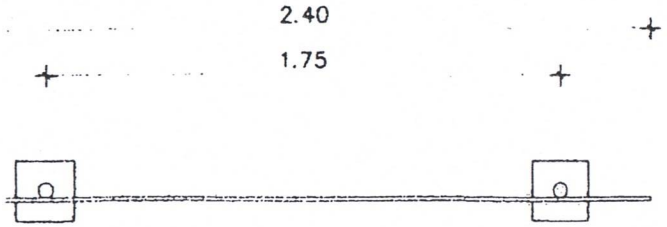

แบบแปลน 1 : 25

แบบป้าย

1. เสาพื้นป้ายทาสีเขียวทั้ง 2 ด้าน ใช้สีน้ำมัน
2. ตัวหนังสือสีขาว
3. ขนาดตัวหนังสือกำหนดตามความเหมาะสม ข้อความตรงตามแบบกำหนด
4. แผ่นป้าย แผ่นเหล็กขนาด 1.20×2.40 ม.
5. เสาป้ายท่อเหล็กกลม ขนาด 2"

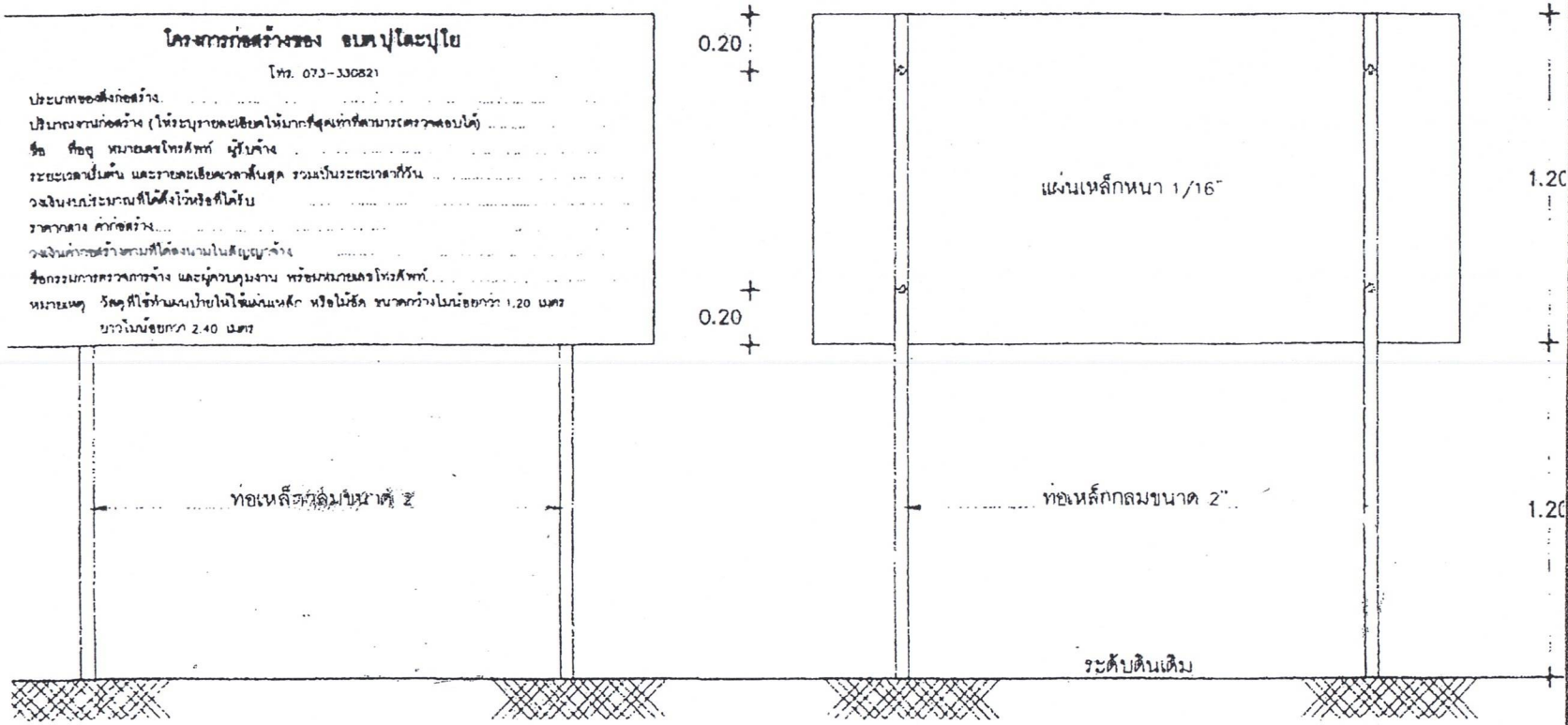

รูปด้านหน้า 1 : 25

รูปด้านหลัง 1 : 25

• หมายเหตุ – ให้ผู้รับจ้างติดตั้งป้ายชั่วคราว ตามระเบียบกำหนด รายละเอียดประสานผู้ควบคุมงาน

องค์การบริหารส่วนตำบลปุโละปุโย

โครงการ

ป้ายโครงการ

ตรวจแบบ/เขียนแบบ

(นายวีรยุทธ ไชยนาพงศ์)

ผอ.กองช่าง อบต.ปุโละปุโย

เห็นชอบ

(นายอารีดี ปากบารา)

ปลัด อบต.ปุโละปุโย

อนุมัติ

(นายซานูซี วงศ์ปัตน์)

นายก อบต.ปุโละปุโย

แบบแสดง

แบบเลขที่	แผ่นที่ 12
	จำนวน 12